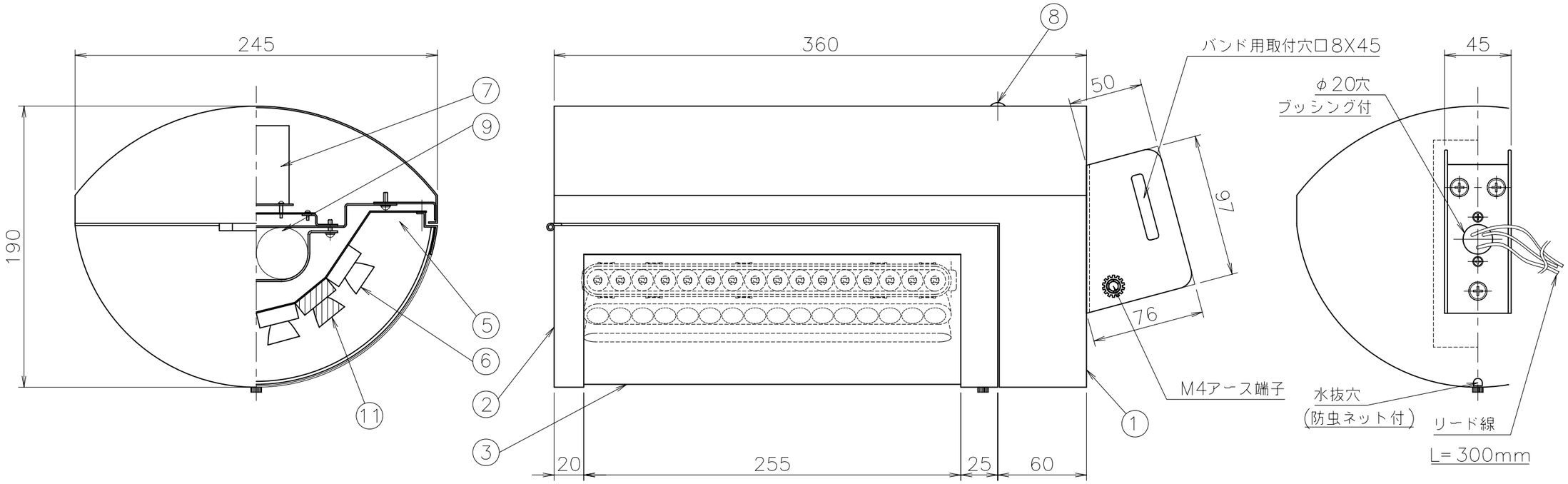

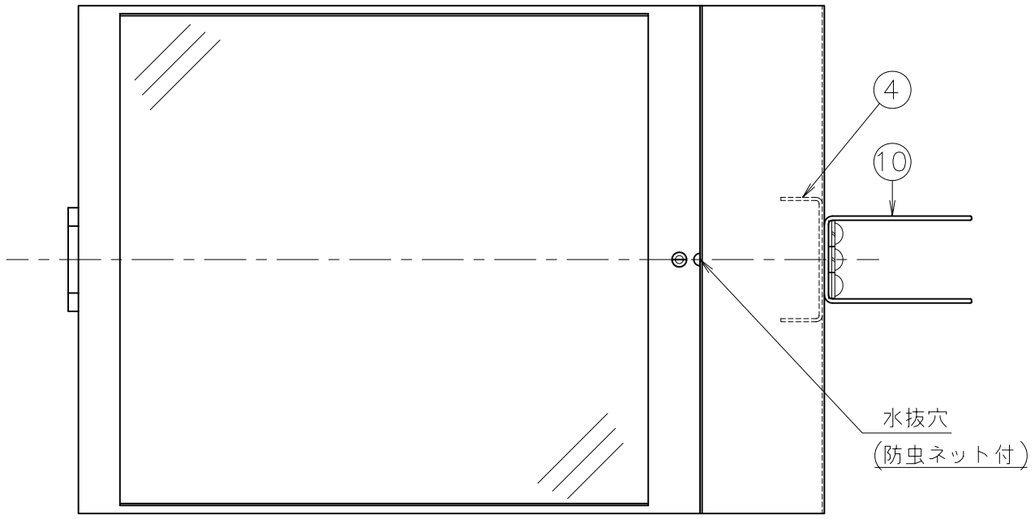

仕　上：標準色アクリル焼付塗装
標準色：シルバー
非常点灯：停電後約10時間
電源電圧：AC100V専用 50Hz／60Hz兼用

点灯ユニット
通常時：6ユニット
非常時：2ユニット

動作回路ブロック図

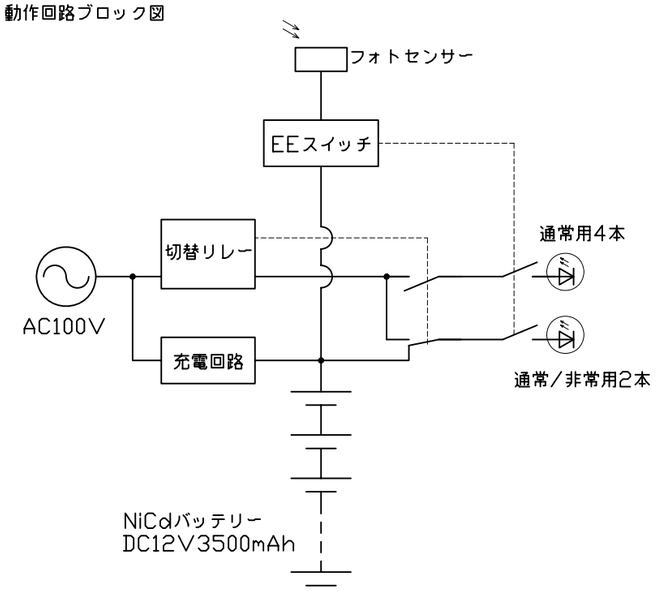

番号 No	部品名 DESIGNATION	材質 MATERIAL	数 Qty	備考 NOTES
11	LED	組立品	2	非常点灯用LED
10	取付金具	SUS t2.0	1	生地
9	電池	Ni-Cd	2	12V 3500mAh
8	自動点滅器	フォトダイオード	1	
7	電源ユニット	組立品	1	
6	LED	組立品	4	高輝度LED 白色16球
5	LED取付板	SUS t0.8	1	黒色塗装
4	補　強	SUS t1.5	1	
3	カバー	アクリル t2.0	1	クリア
2	下面カバー枠	SUS t1.0	1	標準色塗装
1	本　体	SUS t1.0	1	標準色塗装

承認 APPROVED BY	検図 CHECKED BY	設計 DESIGNED BY	製図 DRAWN BY
目崎	目崎	乾	乾

INABA 株式会社 因幡電機製作所
INABA ELECTRIC WORK CO., LTD.

尺度 SCALE 1/3
単位 UNITS mm

名称 TITLE EMERGE
LED防災灯　エマージ

図面番号 DRAWNING NO. E-0802A736B
型式 MODEL EMG-M6ED